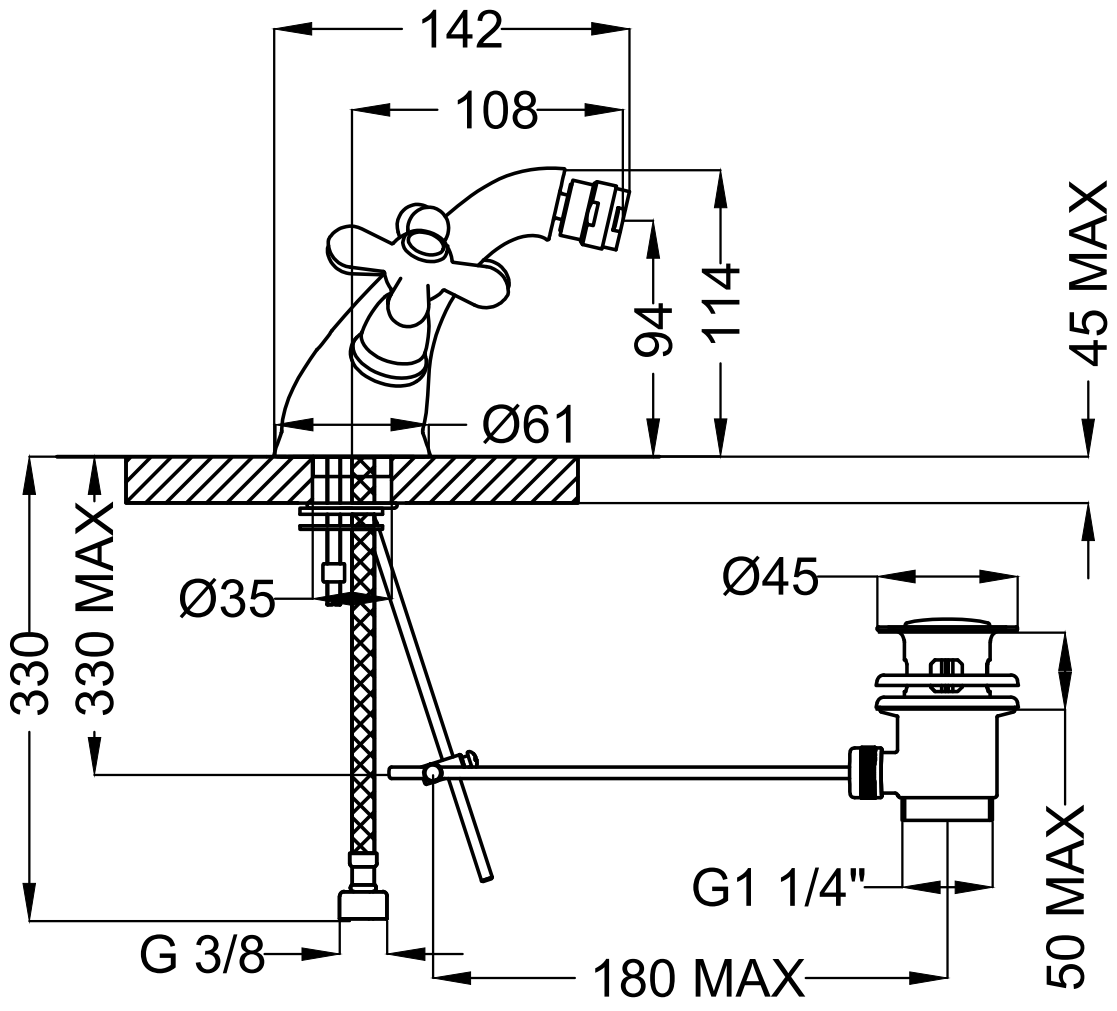

Серия CLASSICA

Описание: Смеситель двухвентильный на 1 отв. с д/кл для биде

Арт.: ST-CLA-32060-GL

Цвет: золото

STURM