ТЕХНИЧЕСКИЙ ПАСПОРТ ИЗДЕЛИЯ

Держатель для полотенца JACKLYN, 30 см, хром, LUX-JAC-CA810-CR

АРТИКУЛ: LUX-JAC-CA810-CR



Артикул	LUX-JAC-CA810-CR
Тип / исполнение	держатель полотенца
Коллекция/Серия	Jacklyn
Материалы	основной материал - латунь
Цвет	хром
Поверхность	глянцевая
Покрытие	гальваническое покрытие
Монтаж / крепление	подвесной; скрытое винтовое крепление
Размеры, мм	Ш 300 × В 44 × Г 72 × рабочая длина 252
Особенности	конструкция держателя - линейный одинарный; количество перекладин - 1; поворотный - Нет
Страна производитель	Италия
Гарантийный срок	5 лет

ТЕХНИЧЕСКАЯ СХЕМА

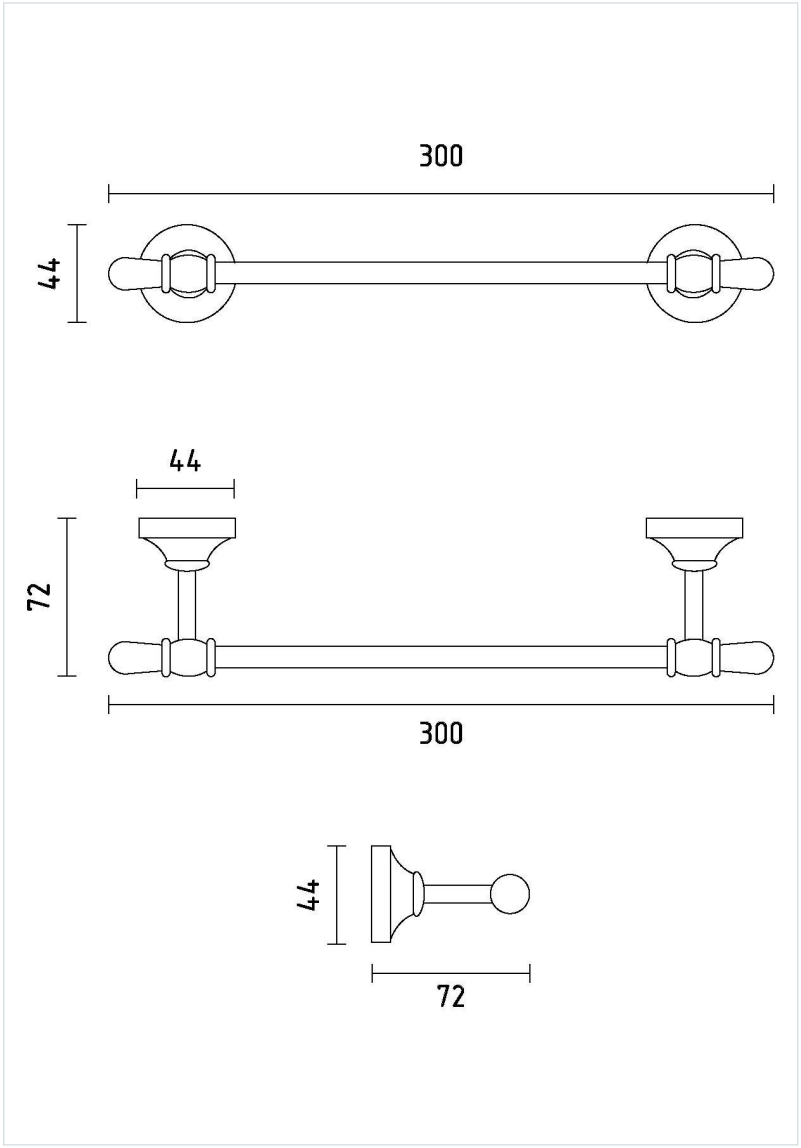

НАЗНАЧЕНИЕ

Аксессуар предназначен для размещения и просушивания полотенец и лёгких текстильных изделий.

УСЛОВИЯ ЭКСПЛУАТАЦИИ

Не использовать как опору, поручень или крепление тяжёлых предметов. Не прикладывать рывковую и боковую нагрузку.

МОНТАЖ

До сверления проверьте комплектность, прочность основания и отсутствие скрытых труб и электропроводки. Разметьте положение монтажной части по технической схеме; крепёж подберите по материалу стены. Закрепите основание без перекоса, установите аксессуар и затяните штатные фиксаторы без чрезмерного усилия.

УХОД

Очищать мягкой влажной тканью, затем вытирать насухо. Не применять абразивы, металлические губки, кислоты, щелочи, хлорсодержащие составы и растворители.

ПРИЁМКА И КОМПЛЕКТНОСТЬ

До монтажа проверить артикул, внешний вид, отсутствие повреждений и комплектность по упаковке. Сохранить документ о покупке.

ГАРАНТИЯ

Гарантийный срок - 5 лет. При обращении требуется документ о покупке и соблюдение правил монтажа, эксплуатации и ухода.